LEGENDA:

━━━━	Podélná čára souvislá V1a š. 0,125m
▬　▬　▬	Podélná čára přerušovaná V2a, kadence 3m / 6m, š. 0,125m
▬▬▬▬	Podélná čára přerušovaná V2b, kadence 3m / 1,5m, š. 0,125m
▬▬▬▬ ━━━━	Podélná čára V3 š. 0,125m, kadence 3m / 1,5m, š. 0,125m
━━━━	Vodící čára V4, š. 0,125m

● IJ4b Stávající DZ

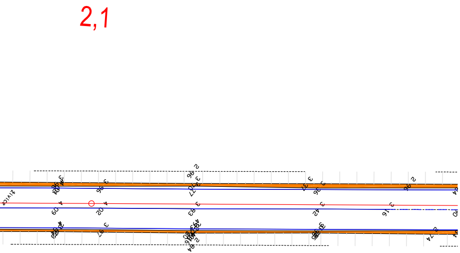

PROJEKTOVÁNÍ DOPRAVNÍCH STAVEB

Projekční kancelář Ing. Škubalová
U Bachmače 29, 326 00 PLZEŇ
tel. 377 455 842

VÝŠKOVÝ SYSTÉM B.p.v.
SOUŘADNICOVÝ SYSTÉM S–JTSK

VED. PROJEKTANT	ZODP. PROJEKTANT	KRESLIL	SCHVÁLIL	Projekční kancelář Ing. Škubalová U Bachmače 29, 326 00 PLZEŇ tel. 377 455 842	
Ing. Škubalová	Ing. Škubalová	Ing. Bobková	Ing. Škubalová		
KRAJ Plzeňský	KAT.ÚZEMÍ: Těchlovice u Stříbra, Záchlumí u Stříbra, Víchov			FORMÁT	
OBJEDNATEL SÚS Plzeňského kraje				DATUM	10/2022
AKCE II/230 Víchov - Těchlovice, oprava OBJEKT: SO 102 Těchlovice – Víchov extravilán				ÚČEL	PDPS
				ČÍS. ZAKÁZKY	22209
				MĚŘÍTKO	1:500
OBSAH SITUACE VODOROVNÉHO DOPRAVNÍHO ZNAČENÍ - díl 1 km 0,933 62 - 2,100 00				ČÍS. VÝKRESU 6a.	ČÍS. KOPIE

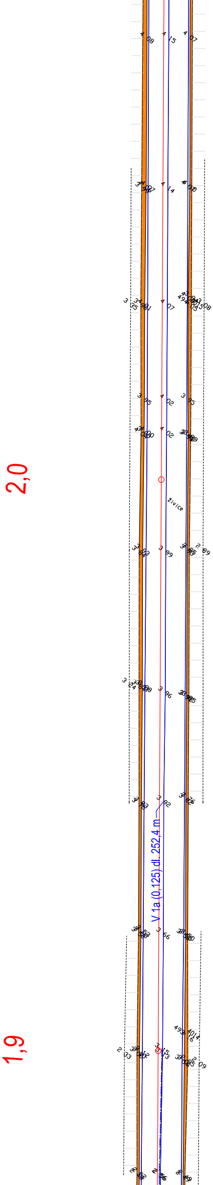
2,0
1,9
V 1a (0,125) dl. 252,4 m
živice

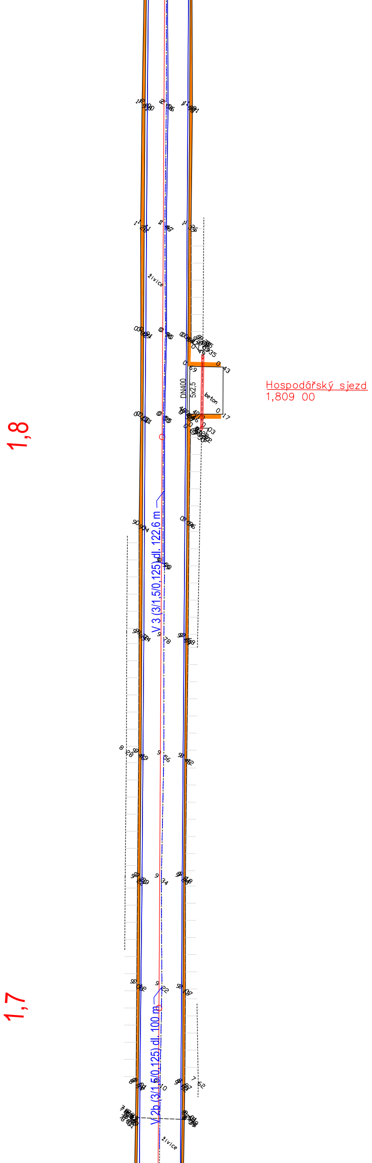
Hospodářský sjezd
1,809 00
1,8
1,7
V 3 (3/1,5/0,125) dl. 122,6 m
V 2b (3/1,5/0,125) dl. 100 m
DN400
5X2,5
beton
živice
živice

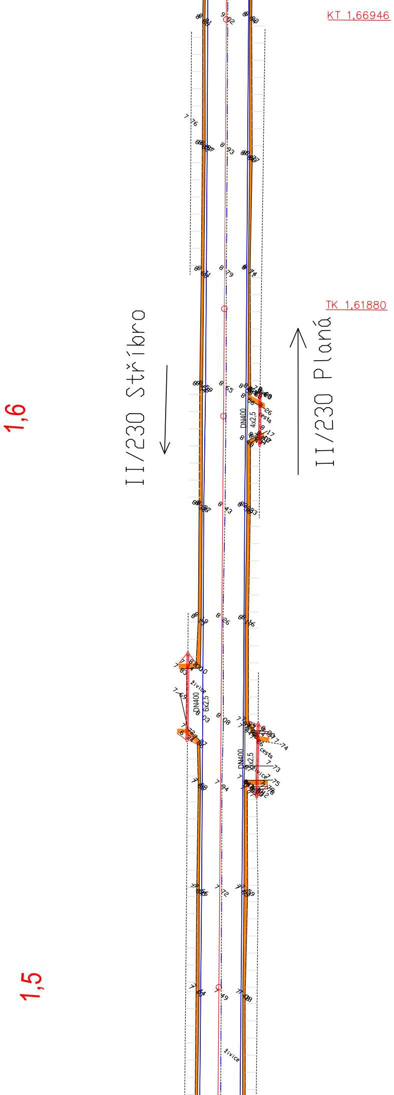

KT 1,66946
TK 1,61880
1,6
1,5
II/230 Stříbro
II/230 Planá
DN400
4x2,5
cesta
DN400
6x2,5
živice
DN400
cesta
živice
živice

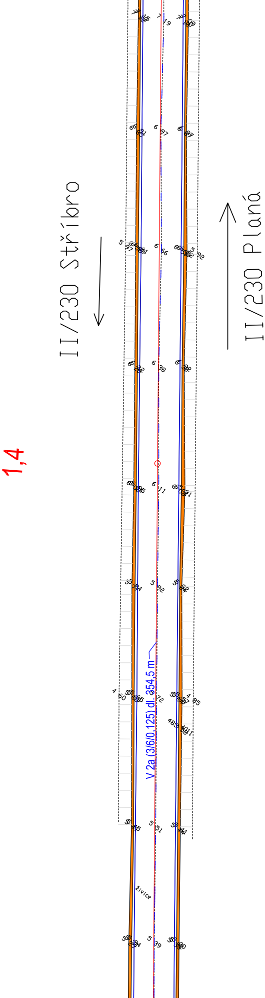
II/230 Stříbro
II/230 Planá
1,4
V 2a (3/6/0,125) dl. 354,5 m
živice

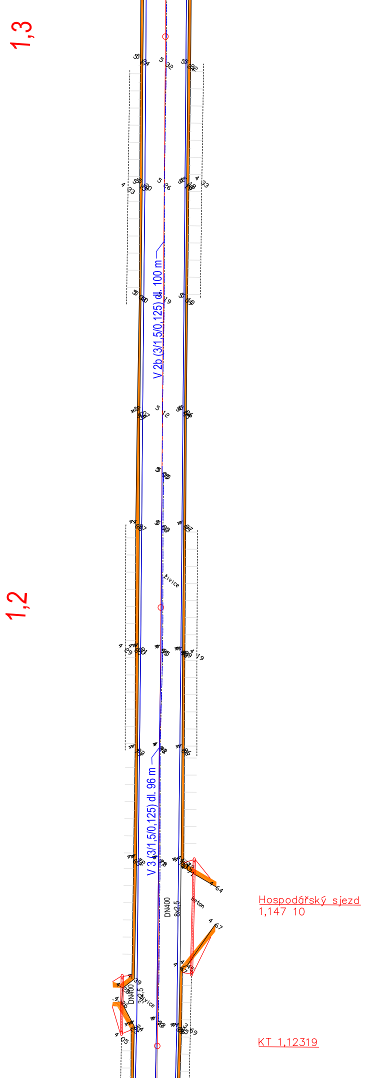
1,3
V 2b (3/1,5/0,125) dl. 100 m
živice
1,2
V 3 (3/1,5/0,125) dl. 96 m
DN400
8x2,5
beton
Hospodářský sjezd
1,147 10
DN400
3x1,5
živice
KT 1,12319

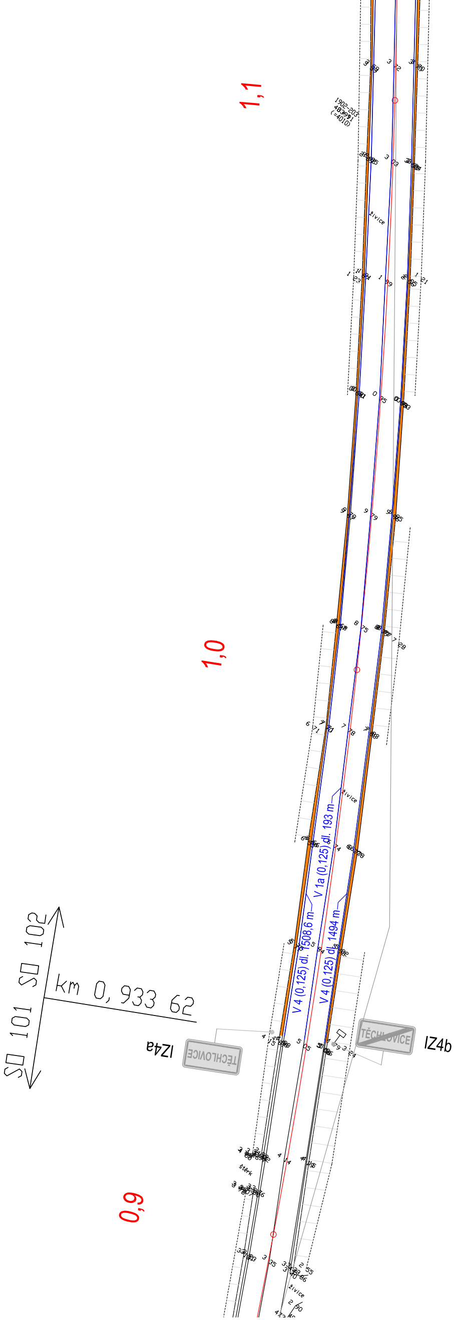
1,1
1902-203
živice
1,0
živice
V 1a (0,125) dl. 193 m
V 4 (0,125) dl. 1508,6 m
V 4 (0,125) dl. 1494 m
SO 102
SO 101
km 0,933 62
IZ4a
TĚCHLOVICE
TĚCHLOVICE
IZ4b
štěrk
0,9
živice